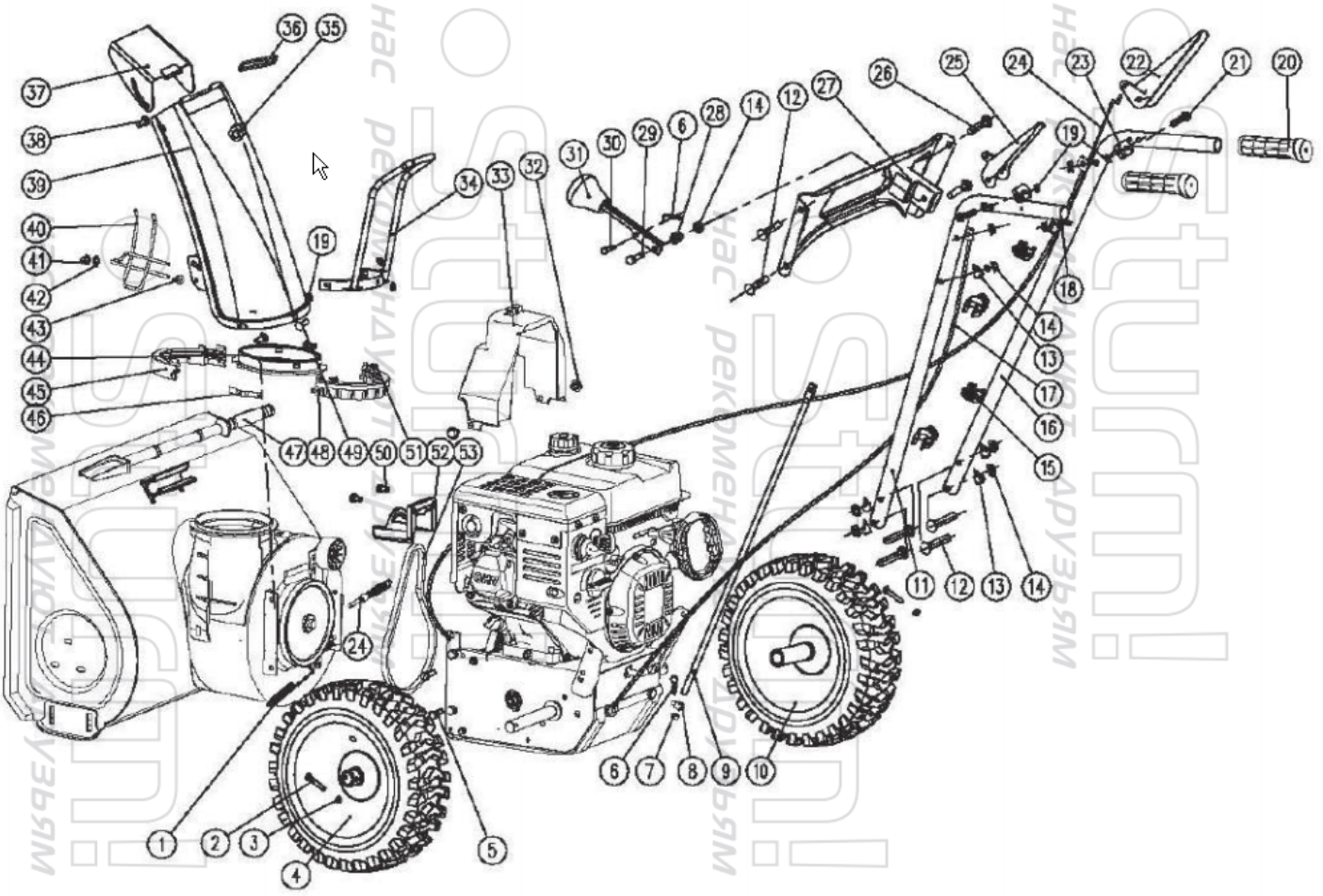
36
35
37
38
39
40
41
42
43
44
45
46
19
34
33
32
31
30
29
6
28
14
12
27
26
25
24
23
22
21
20
18
13
17
16
15
11
47
48
49
50
51
52
53
24
1
2
3
4
5
6
7
8
9
10